Manifold Serie 538 F

Hembra / Hembra - 3 Válvulas

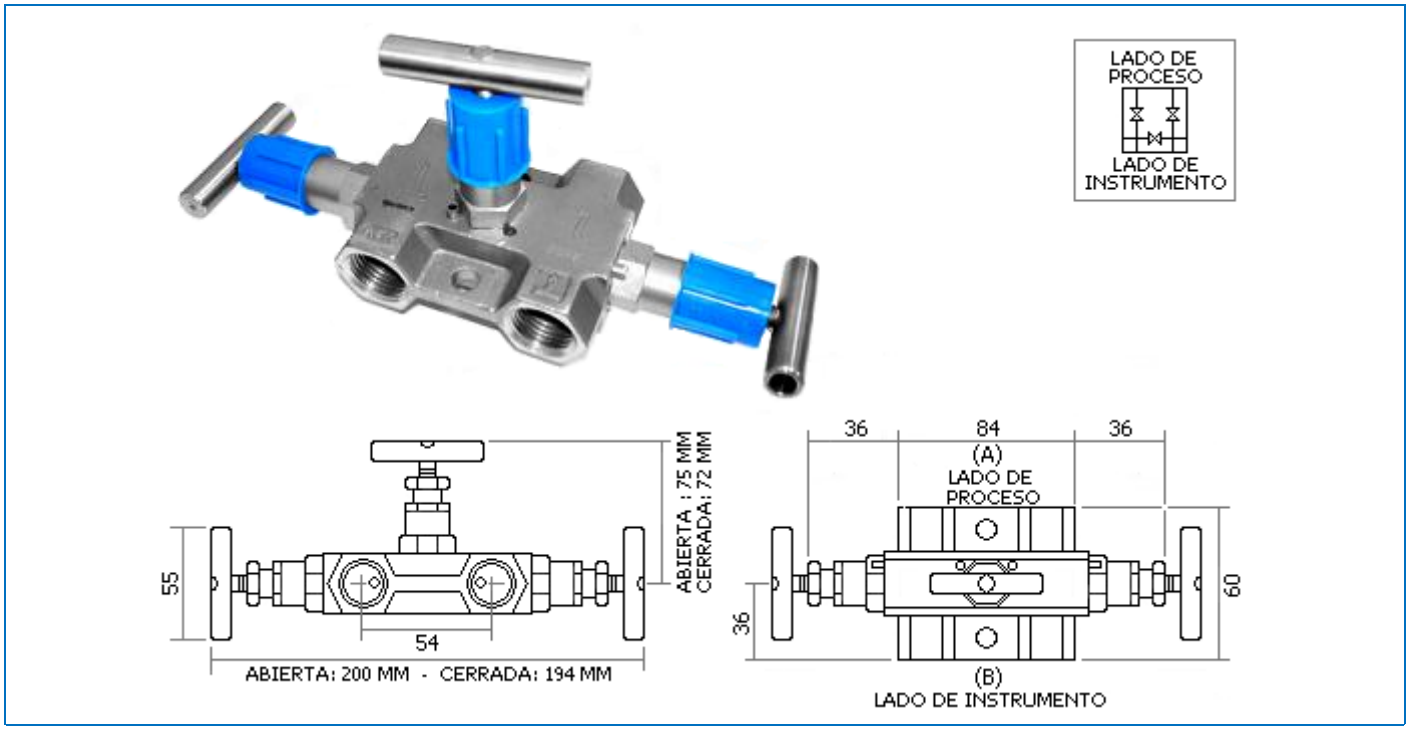

Las dimensiones sólo se indican a modo de referencia y están sujetas a cambios.

REFERENCIA	ACERO INOX 316	538 F 316
	ACERO AL CARBONO	538 F S
CONEXIONES FINALES	LADO DE PROCESO (A)	1/2" NPT HEMBRA
	LADO DE INSTRUMENTO (B)	1/2" NPT HEMBRA

CARACTERÍSTICAS PRINCIPALES	
DISTANCIA ENTRE VIAS EN LA BRIDA CON 54 MM	VÁSTAGO CON PUNTA OBTURADORA NO GIRATORIA EN 17-4 PH
EN ACERO INOX 316 (CF8M) O ACERO AL CARBONO (WCB)	ROSCAS NPT O BSP EN MM O PULGADAS
EMPAQUETADURA EN TEFLON ® O GRAFOIL ®	PRESIÓN MÁXIMA DE TRABAJO DE 6.500 PSI
EL PASADOR EVITA LA DESCONEXIÓN ACCIDENTAL DEL BONETE	UNIÓN UBICADA POR ENCIMA DE LA EMPAQUETADURA

Normas de Fabricación

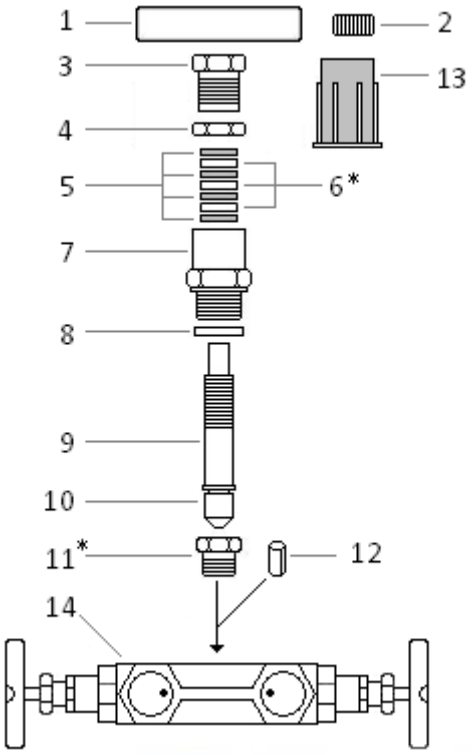

*ITEMS OPCIONALES

MATERIALES DE CONSTRUCCIÓN		530 F
Nº	COMPONENTES	
	ACERO INOX 316 (316)	**ACERO AL CARBONO (S)**
1	BARRA REDONDA (316)	BARRA REDONDA (S)
	ASTM A 276	SAE 1020 / 1045
2	TORNILLO ALLEN (304)	TORNILLO ALLEN (S)
	DIN 915	DIN 915
3	BARRA HEXAGONAL (316)	BARRA HEXAGONAL (S)
	ASTM A 276	SAE 1020 / 1045
4	BARRA HEXAGONAL (316)	BARRA HEXAGONAL (S)
	ASTM A 276	SAE 1020 / 1045
5	ARANDELAS EN ACERO INOX (316)	
	ASTM A 167	
6*	EMPAQUETADURA DE PTFE 850A (TEFLON®)	
	ASTM D 4894	
	EMPAQUETADURA DE GRAFKOTE (GRAFOIL®)	
	ASTM F 1315	
7	BARRA HEXAGONAL (316)	BARRA HEXAGONAL (S)
	ASTM A 276	SAE 1020 / 1045
8	ANILLO PTFE 850A (TEFLON®)	
	ASTM D 4894	
9	BARRA REDONDA (316)	
	ASTM A 276	
10	BARRA REDONDA ARMCO 17-4 PH	
	ASTM A 564 TP 630	
11*	BARRA HEXAGONAL (316)	
	ASTM A 276	
12	PASADOR ELÁSTICO (304)	PASADOR ELÁSTICO (S)
	DIN 1481	DIN 1481
13	CUBIERTA (PEBD 30%)	
	API SPECIFICATION 5CT/ISO 11960	
14	CUERPO (CF8M)	CUERPO (WCB)
	ASTM A 351	ASTM A 216

TRATAMIENTOS APLICADOS			
COMPONENTE		TRATAMIENTOS	NORMA
TODOS (EXTERNOS)	ACERO INOX 316 (CF8M)	CHORREADO BAJO MICROESFERAS DE VIDRIO	NORMA INTERNA TRIUNION®
	ACERO AL CARBONO (WCB)	ZINC-NÍQUEL TRIVALENTE (INCOLORO)	

LIMPIEZA ESPECIAL PARA USO CON OXIGENO			
COMPONENTE		TRATAMIENTO	NORMA
TODOS	ACERO INOX 316 (CF8M)	ROCOL® FLUOR CLEAN O SIMILAR	ASTM G 93
	ACERO AL CARBONO (WCB)		

PRUEBAS DE PRESIÓN			
PRODUTOS	PROCEDIMIENTOS		NORMAS
MANIFOLDS	CUERPO	SELLO	MSS SP 82 BS EN 12266
	9.750 PSI – 15 S TEMPERATURA AMBIENTE	7.150 PSI – 15 S TEMPERATURA AMBIENTE	

Especificaciones Técnicas

Manifolds Série 530 – 3 Válvulas

CONTENIDO			ACERO INOX 316	ACERO AL CARBONO
NORMAS	CONSTRUCCIÓN		CUERPO: ASME B 16.34	
			CONEXIONES FINALES: ASME B 16.11	
	MATÉRIA-LES (ASME B 31.1)	CUERPO	ACERO INOX 316 (CF8M) – ASTM A 351	ACERO AL CARBONO (WCB) – ASTM A 216
		OBTURADOR	ARMCO 17-4 PH – ASTM A 564	
		EMPAQUE (OPCIONAL)	ANILLOS CONCÉNTRICOS DE TEFLON® (POLYACETAL) O GRAFOIL®	
		INTERNOS	ACERO INOXIDABLE 316 - ASTM A 276	
FORMA CONSTRUTIVA DEL VÁSTAGO			SÓLIDO (PIEZA ÚNICA)	
MANIJA (OPCIONAL)			DE BARRA Ø EM ACERO INOXIDABLE 304 / 316 – ASTM A 276	DE BARRA Ø EM ACERO AL CARBONO – SAE 1020 / 1045
			OPCIONALES = MANOPLAS Ø DE BAQUELITA O Ø EN ACERO INOXIDABLE 316 (CF8M) / ACERO AL CARBONO (WCB)	
TIPO DE ACCIONAMIENTO			DIRECTO POR MANIJA	
CLASE			VÁLVULA DE GLOBO TIPO AGUJA	
ASIENTO			REMOVIBLE / REEMPLAZABLE	
OBTURADOR			ASIENTO METAL METAL (VÁSTAGO NO-GIRATÓRIO)	
PRESIÓN MÁXIMA DE OPERACIÓN			6.500 PSI	
CONEXIONES FINALES TUBO O.D.			DOBLE ANILLO	
MEDIDAS DEL ORIFÍCIO / CV			4 MM / CV 0.36 (MÁXIMO)	
FACTOR DE SEGURIDAD			4 : 1	
RANGO DE TEMPERATURA (OPCIONAL)			TEFLON® = (-) 50º C A + 200º C GRAFOIL® = (-) 50º C A + 600º C	
PRUEBAS HIDROSTÁTICAS			NORMAS BS EN 12266-1:2003 / BS EN 1266-2:2003 / MSS-SP-82 TODAS LAS VÁLVULAS SON SOMETIDAS A PRUEBA DE FUGA DE BURBUJAS 9.750 PSI – 15 S – TEMPERATURA AMBIENTE	

CARACTERÍSTICAS PRINCIPALES
1, 2 Y 3 VÁLVULAS CON CUERPOS DE ACERO INOXIDABLE Y DE ACERO AL CARBONO
EL EMPAQUE DEBAJO DE LA ROSCA DEL VÁSTAGO IMPIDE QUE EL FLUIDO DEL PROCESO ENTRE EN CONTACTO CON LA ROSCA
LOS VÁSTAGOS CON PUNTA NO GIRATORIA DE ACERO INOXIDABLE 17-4 PH REDUCEM EL DESGASTE POR FRICCIÓN.
TODAS LAS VÁLVULAS SON SOMETIDAS A UMA PRUEBA DE FUGA DE BURBUJAS, TANTO EN EL ASIENTO COMO EN EL EMPAQUE.
AMPLIA SELECCIÓN DE CONEXIONES MACHO, HEMBRA, TUBO O.D. Y SOLDADURA SW PARA TUBO FRACCIONAL O MÉTRICO